VISION INSIDE VERRIEGELUNGSPUNKT

Das Vision Inside Verschlusssystem wird im abgedichteten Bereich montiert. Es ist für reibungslose Kompressions- und Schließvorgänge optimiert. Bei Verwendung des Vision Schwenkhebels erfüllt die Lösung die Anforderungen nach IP 65. Mit Mehrverriegelungspunkten für eine gute Abdichtung in hohen Anwendungen verfügbar.

Stangenschloss kann mit zusätzlicher normaler Zunge zusammen mit einem Adapter für den zentralen Verriegelungspunkt ausgestattet werden. Das Stangenschloss wird montiert mit Flachstangen geliefert. Verriegelungspunkte sind separat erhältlich.

Auch Systeme mit mehr als vier Verriegelungspunkten erhältlich.

COMP

MATERIAL
Lagerbuchse: Stahl, verzinkt
Mutter: Zinc die-cast, zinc plated

ÄHNLICHE PRODUKTE
Needed components for a complete system:
1-008.13
Use the Index Code at industrilas.com

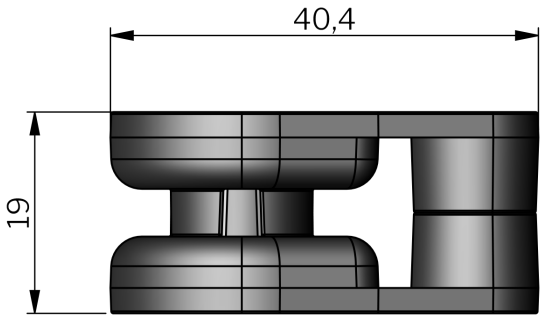

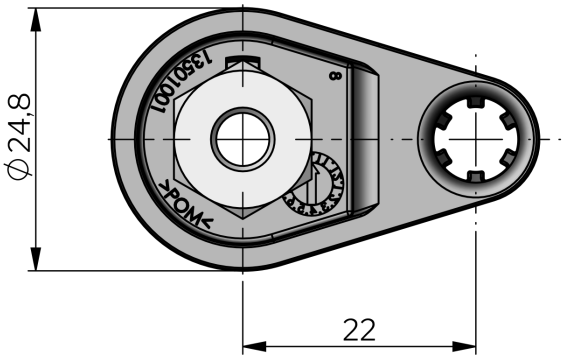

Bestell-Nr.	Description
135010	Latch point for M6 weld stud

Industrilås
When access counts